ИНСТРУКЦИИ ПО ЭКСПЛУАТАЦИИ И УСТАНОВКЕ

Нереверсивный двигатель для створчатых ворот

PATENTED

Модель **KIT KING** CE

PATENTED

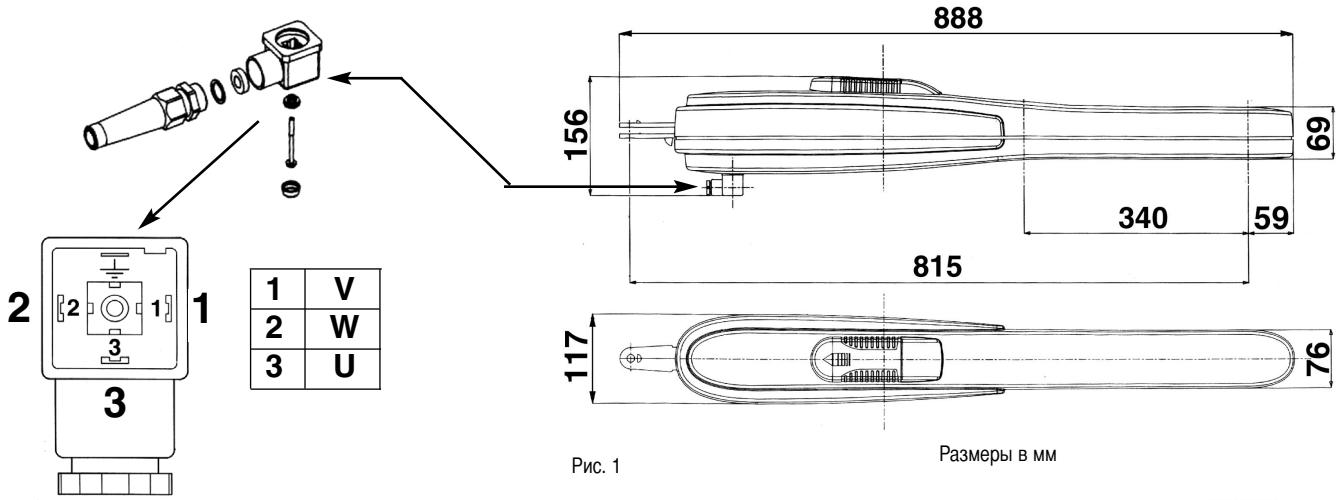

Рис. 1

Размеры в мм

ВАЖНЫЕ ИНСТРУКЦИИ ПО БЕЗОПАСНОСТИ

НЕОБХОДИМЫ ДЛЯ БЕЗОПАСНОСТИ ЛЮДЕЙСЛЕДУЙТЕ ПРАВИЛАМ УСТАНОВКИ.

1° Данная инструкция предназначена для специалистов, знакомых с особенностями конструкции и методами защиты от несчастных случаев для движущихся ворот.

2° Устанавливайте автоматическое управление и храните дистанционное управление вне досягаемости детей. Системы управления должны быть расположены на высоте минимум 1,5 метра от поверхности земли вне соприкосновения с подвижными частями оборудования.

3° Перед началом работ по установке и эксплуатации отключите электроэнергию, отключив главного автоматического выключателя.

ВНИМАНИЕ - НЕПРАВИЛЬНАЯ УСТАНОВКА МОЖЕТ ПРИВЕСТИ К ТЯЖЕЛЫМ ТРАВМАМ.

Компания R.I.B не несет ответственности за повреждения, вызванные несоблюдением правил безопасности.

СОХРАНИТЕ ИНСТРУКЦИИ ПО ЭКСПЛУАТАЦИИ

СОДЕРЖАНИЕ

Технические характеристики стр.2
Предустановочная проверка, аварийная разблокировка стр.2
Крепление привода стр.3
Регулировка механического штопора, уход. стр.4
Электрические соединения стр.4
Управление работы дополнительных устройств стр.5
Работы устройств безопасности стр.5
Проверка направления движения двигателя, программирование установок времени и радио передатчиков стр.5-7
Спецификация стр.8
Декларации соответствия стр.9
Развернутый вид стр.12

Работа по установке в соответствии со стандартом EN 12453

ВИД УПРАВЛЕНИЯ	ИСПОЛЬЗОВАНИЕ ВОРОТ		
	Обученный персонал (без доступа посторонних*)	Обученный персонал (с доступом посторонних)	Без ограничений к доступу
Работа вручную	A	B	
Работа с помощью визуальных сигналов (напр. Сенсор)	C	C	C и D
Работа при отсутствии визуальных сигналов (напр. с помощью дистанционного управления)	C	C и D	C и D
Автоматически	C и D	C и D	C и D

* типичный пример – ворота, не выходящие на внешнюю территорию
A: Кнопка управления у человека (работает при нажатии), код ACG2020
B: Переключатель ключа при присутствии человека, код ACG1010
C: Буферы безопасности, код ACG3010
D: Фотоэлементы, код ACG8026

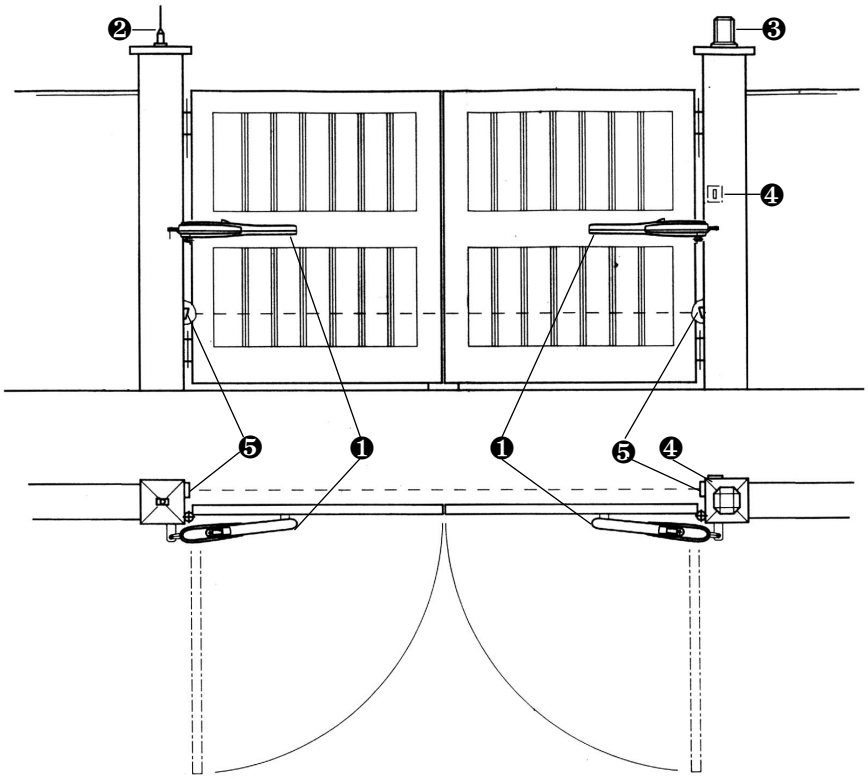

Рис. 2

Схема установки

1. Привод KING
2. Антенна
3. Сигнальная лампа
4. Переключатель
5. Фотоэлементы (внешние)
6. Фотоэлементы (внутренние)

ТЕХНИЧЕСКИЕ ДАННЫЕ ПРИВОДА

KING – это серия линейных нереверсивных электроприводов, с электронным управлением усилия, подходящих для ворот с длиной створки до 4,5 метров (Рис.2).
С приводами KING используются механические стопоры, таким образом, отпадает нужда в электрических концевых выключателях.
По достижению границы движения, привод работает еще несколько секунд, до тех пор, пока таймер панели управления не отключит его.

1 - ПРЕДУСТАНОВОЧНАЯ ПРОВЕРКА

Створка должна быть хорошо закреплена на петлях колонн, не должна гнуться во время движения и должна двигаться без трения.
Перед установкой KING, проверьте соответствие всех размеров.
Если ворота выглядят так, как на рис. 2 , то их не нужно дорабатывать.
N.B.: Необходимо подвести характеристики ворот к нормам установленных правил

АВАРИЙНАЯ РАЗБЛОКИРОВКА

Для открытия ворот вручную необходимо разблокировать привод, вставив специальный ключ и повернув его три раза против часовой стрелки (Рис.3).

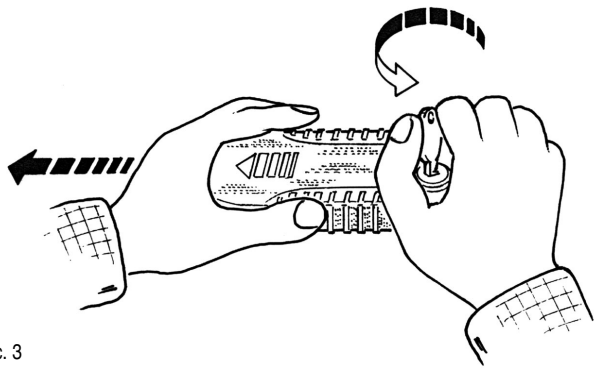

Рис. 3

ТЕХНИЧЕСКИЕ ХАРАКТЕРИСТИКИ		KING
Максимальная длина створки	м.	3,5*
Максимальный вес створки	кг.	400
Максимальный ход	мм.	345**
Среднее время открывания	с	14÷27
Рабочая скорость	м/с	0,0125
Максимальное усилие тяги	Н	1400
Напряжение и частота питания		230В~ 50Гц
Мощность двигателя	Вт	290
Потребляемый ток	А	1,2
Конденсатор	µФ	10
Количество циклов	n	17 - 20s/2s
Смазка		Bechem - RHUS 550
Вес привода	кг	10
Уровень шум	Дб	<70
Рабочая температура	°C	-35 ÷ +55°C
Класс защиты	IP	447

**При применении механического стопора при открывании и закрывании (по необходимости), максимальный ход сокращается на 50 мм.

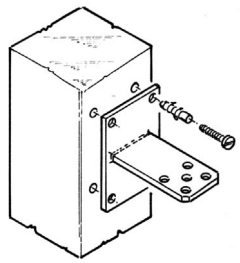

Рис. 4

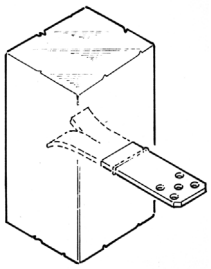

Рис. 5

2 - КРЕПЛЕНИЕ ПРИВОДА К КОЛОННЕ

Для правильного хода ворот нужно соблюдать точность размеров.
Если колонна металлическая, можно приварить крепление прямо на нее.
Если колонна бетонная, используйте крепежную пластину, как на рис.4, которая крепится 4 шурупами Ø 8 мм.
Также возможно зацементировать крепление, у основания (Рис. 5) .
Следует придерживаться точности в измерениях.
После этого приварите другое крепление привода к створке (Рис.7, 8).
В случае, если стена параллельна открытым воротам, нужно сделать нишу, в которую поместить привод.

3 - КРЕПЛЕНИЕ ПРИВОДА НА ВОРОТАХ

Приварите основание на нужной высоте (Рис. 7-8).
Укрепите привод KING и несколько раз откройте-закройте ворота, убедившись, что колпачки винтов не задевают движущиеся ворота.

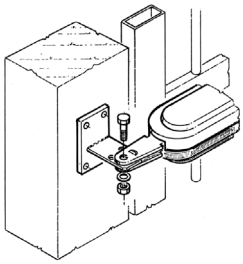

Рис. 6

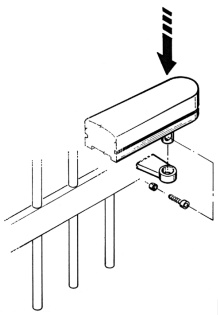

Рис. 7

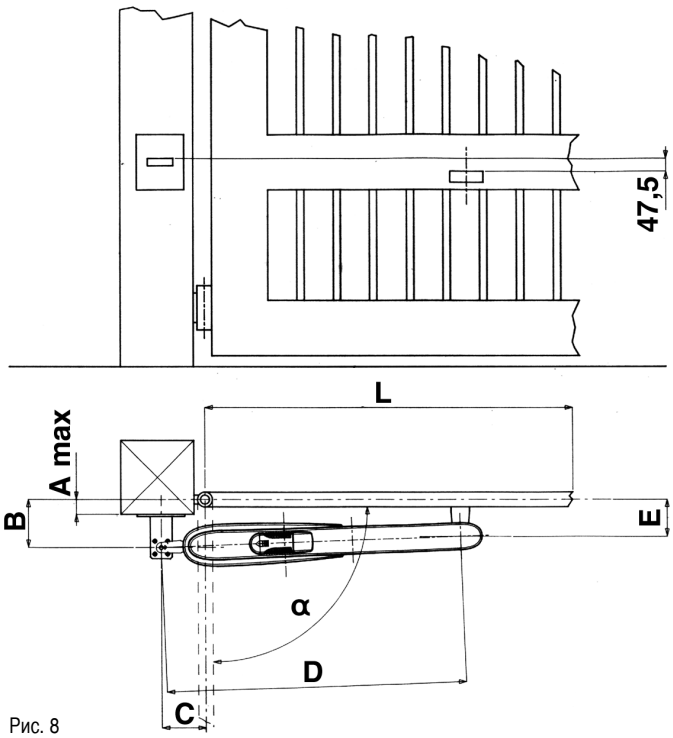

Рис. 8

Параметры для правильной установки

L Мин÷Макс	α	A Макс	B	C	D	E	T сек
1÷1,80	90°	45	100	100	815	90	14
1,81÷2,20		45	110	110	815	90	18
2,21÷2,50		70	140	110	815	100	20
2,51*÷3,00*		90	170	140	815	115	25
3,01*÷3,50*		115	200	140	815	120	27

L Мин÷Макс	α	A Макс	B	C	D	E	T сек
1÷1,80	110°	20	90	140	815	90	20
1,81÷2,20			100	130	815	90	21
2,21÷2,50*			110	140	815	100	24

***В случае, если створка длиннее 2,5 метров, нужно установить электрозамок, обеспечивающий надежное закрытие.**

Если колонна слишком велика, и нет возможности аккуратно закрепить привод (B), нужно сделать нишу в колонне или сдвинуть ворота к краю колонны.

МЕХАНИЧЕСКИЙ СТОПОР – ОПЦИЯ

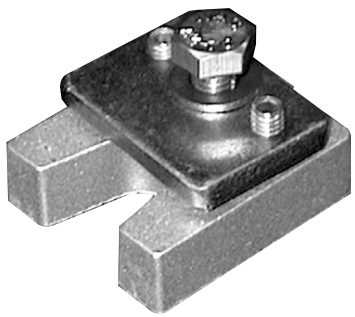

ACG8087

Не входящий в комплект механический стопор для остановки створки при закрытия, если ворота не оснащены наземным стопором.

Параметры необходимые С ДВУМЯ МЕХАНИЧЕСКИМИ СТОПОРАМИ (Рис.3 Стр.8)

L Мин÷Макс	α	A Макс	B	C	D	E	T сек
1÷1,80	90°	45	100	100	775	90	14
1,81÷2,20		45	110	110	775	90	18
2,21÷2,50		70	140	110	775	110	20
2,51*÷3,00*		70	160	140	775	110	25

L Мин÷Макс	α	A Макс	B	C	D	E	T сек
1÷1,80	110°	20	90	140	775	90	20
1,81÷2,20			100	130	775	90	21
2,21÷2,50*			110	140	775	100	24

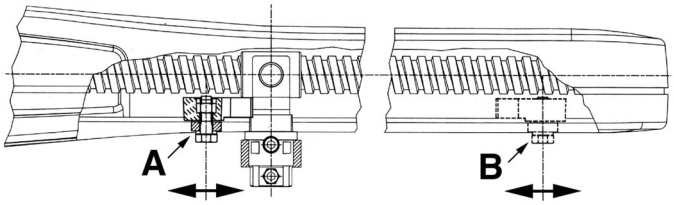

Рис. 9

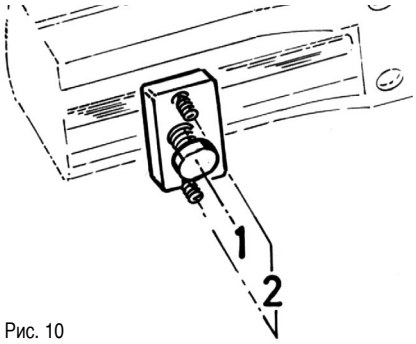

Рис. 10

УХОД

Осуществляется только обученным персоналом после выключения подачи электроэнергии на привод.
Смазывайте петли, проверяйте уровень масла и усилие привода один раз в год.
Смазывайте винт с мелкой резьбой силиконовой смазкой раз в два года.

4 - РЕГУЛИРОВКА МЕХАНИЧЕСКОГО СТОПОРА

Для регулировки стопора используйте схему (Рис.9).
Для достижения желаемого предела открывания необходимо подогнать стопор (A)и затянуть его ключом на 13.
Для достижения желаемого предела закрытия необходимо подогнать стопор (B)(не входит в комплект).

5 - КРЕПЛЕНИЕ ПЛАНКИ МЕХАНИЧЕСКОГО СТОПОРА

1) После определения желаемого предела открывания и положения двери расположите механический стопор в нужном месте и закрепите винтом 8MA с помощью ключа на 13мм (Рис.10).
2) Заверните по часовой стрелке 2 винта с шестигранным шлицем 3мм. шестигранным ключом так, чтобы головки винтов закусили алюминий.

ИНСТРУКЦИИ ПО ТЕХНИКЕ БЕЗОПАСНОСТИ ДЛЯ УСТАНОВКИ

1° - Если нет выключателя на центральном распределителе, необходимо установить термомагнитный выключатель (с минимальным открывающим контактом 3 мм); выключатель должен соответствовать международным нормам
2° - Поскольку сечение кабеля и его вид учтены, RIB рекомендует использовать кабель NP107VVF с минимальным сечением 1,5 мм^2 и должна соответствовать нормам IEC 364, а также нормам и правилам в стране использования.

ПРИМЕЧАНИЕ: система должна быть заземлена.

Все технические данные представленные в настоящей инструкции могут быть изменены компанией RIB без предварительного предупреждения.
Установите систему в соответствии с действующими стандартами и правилами.

Электрическое подключение

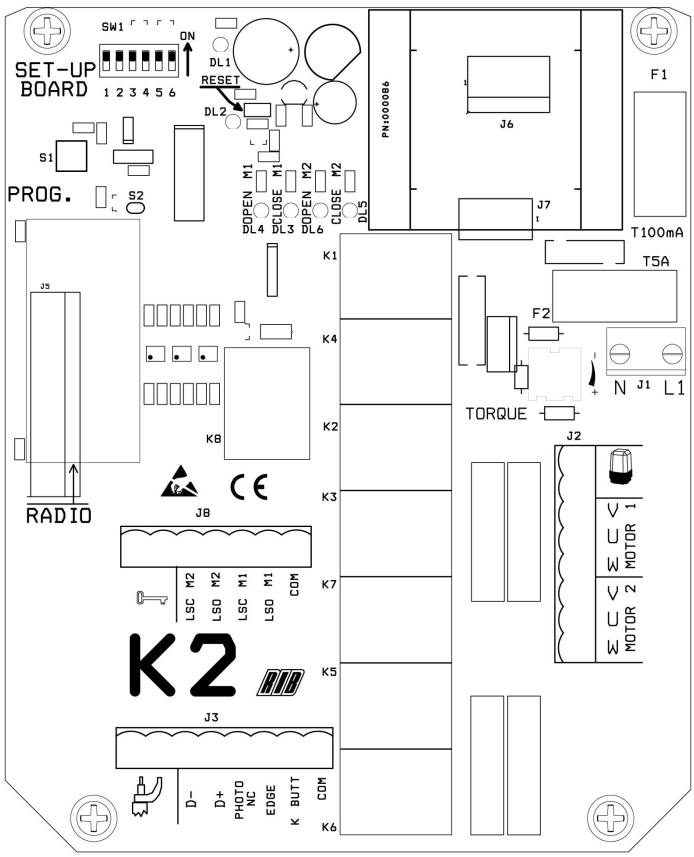

6 - ВЫПОЛНЕТИЕ СЛЕДУЮЩИЕ СОЕДИНЕНИЯ:

J1 => L1-N — Питание 230В 50/60Гц

J2 => MOTOR — Контактная колода для подключения двигателя 1 и 2, U1/U2 = провод BLUE (СИНИЙ) (общий).
Feu Clignotant (max 40W)

J3 => AERIAL — Клеммы подключения антенны для коаксиального провода антенны (тип RG5852). **ПРИМЕЧАНИЕ: Убедитесь, что у центрального провода кабеля нет контакта с землей, так как контакт может уменьшить рабочий диапазон передатчиков.**
D+D- — Питание для дополнительных устройств –**12VDC**
PHOT.NC — Контакт фотоэлементов (NC –нормально закрыт)
EDGE — Контакт чувствительной кромки, активных во время закрытия и открытия (н.з.).
K BUTT. — Контакт одного импульса (NO – нормально открыт)
COM. — Общий для контактов

J5 => RADIO — Модуль радиочастоты 433.92 МГц (Тип K2 CRX), или соединитель для радиоприемников RIB с питанием от **12VDC** (Тип K2, кроме CRX).

J8 => Электронный замок **12VAC** (макс.15W)
LSC * Контакт концевого выключателя, останавливающего цикл закрытия M2
LSO * Контакт концевого выключателя, останавливающего цикл открытия M2
LSC * Контакт концевого выключателя, останавливающего цикл закрытия M1
LSO * Контакт концевого выключателя, останавливающего цикл открытия M1
COM * Общий

* предоставляется по заказу

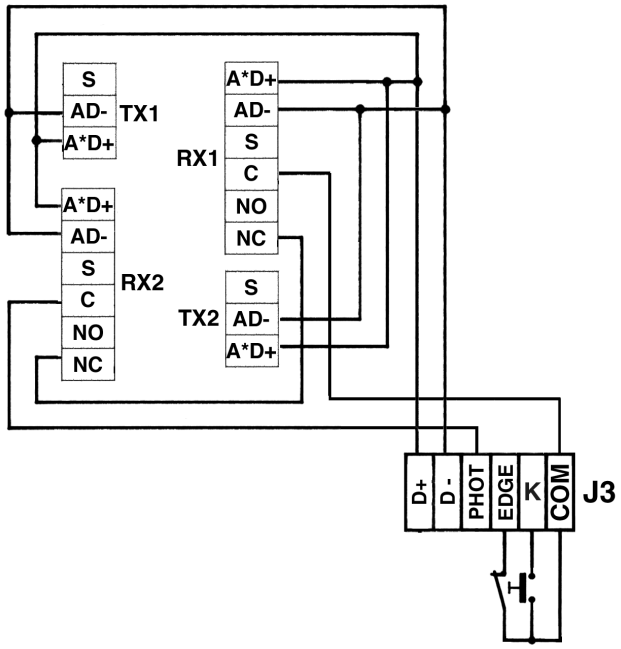

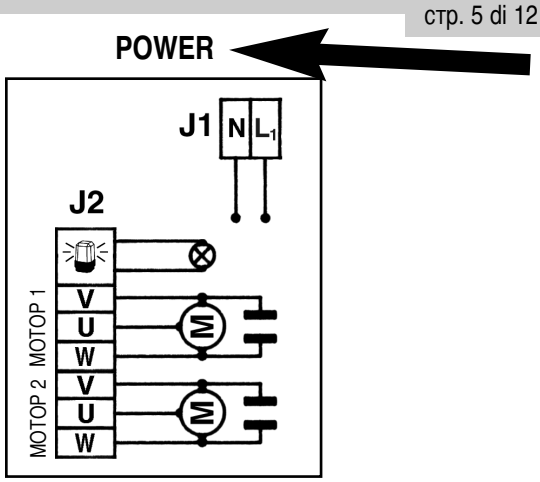

RX1-TX1 = Внешние фотоэлементы

RX2-TX2 = Внутренние фотоэлементы

СИГНАЛЫ ИНДИКАТОРОВ

DL1 -(Желтый) - Указывает на наличие вторичного напряжения (12В)
DL2 -(Красный) - Индикатор ввода установок времени и кодов радиопередатчика.
DL3 -(Красный) - Закрытие ворот CLOSE M1
DL4 -(Зеленый) - Открытие ворот OPEN M1
DL5 -(Красный) - Закрытие ворот CLOSE M2
DL6 -(Зеленый) - Открытие ворот OPEN M2

7 – РЕГУЛИРОВКА МИКРОПЕРЕКЛЮЧАТЕЛЕЙ

DIP 1 ПРОВЕРКА НАПРАВЛЕНИЯ ВРАЩЕНИЯ ПРИВОДА (ТОЧКА 8)
DIP 2 ПРОГРАММИРОВАНИЕ ВРЕМЕННЫХ УСТАНОВОК (ТОЧКА 9)

ДЕЙСТВУЮЩИЕ МИКРОПЕРЕКЛЮЧАТЕЛИ

DIP 3 Фотоэлементы активны всегда (OFF) (Выкл)– Фотоэлементы активны только при закрытии(ON) (ВКЛ)
DIP 4 Предварительный сигнал (ON) (ВКЛ)
DIP 5 Пауза перед автоматическим закрытием (ON) (ВКЛ)
DIP 6 Включение системы разблокировки электронного замка (ON) (ВКЛ)
S2 Выбор 1 или 2 привода. Если вам нужен только один привод, обрежьте провод.

СБРОС (ВОССТАНОВЛЕНИЕ)

Каждый раз, когда вы меняете положение переключателей за исключением DIP 1 и 2), замыкайте перемычку RESET на 1 сек
(Можно также произвести операции с помощью отвертки).
Завершение переустановки обозначается включением маячка.

УПРАВЛЕНИЕ РАБОТОЙ ДОПОЛНИТЕЛЬНЫХ УСТРОЙСТВ

КНОПКА ПОШАГОВОГО ДЕЙСТВИЯ
(COM-K кнопки - с функцией таймера)

Выполняет циклическую последовательность действий: открытие -стоп-закрытие-стоп-открытие- и т.д.. по командам.

ФУНКЦИЯ ТАЙМЕРА

Эта функция полезна во время сильного движения в часы пик, когда автомобили движутся медленно (например, въезд/выезд сотрудников, аварийные ситуации в жилых районах или парковках, а также вывоз мебели).

СПОСОБ ПРИМЕНЕНИЯ

Соедините переключатель и /или ежедневный/еженедельный таймер (вместо, или параллельно кнопке открытия “COM-K ”), теперь можно открыть ворота и держать их открытыми, до тех пор, пока нажат переключатель или включен таймер.
Когда ворота открыты, все функции управления отключены.
Если включено автоматическое закрытие ворот, при прекращении нажатия на переключатель или при истечении установленного времени, ворота закроются сразу же, в противном случае нужно подать команду на закрытие.

РАДИОПЕРЕДАТЧИК

Выполняет циклическую последовательность действий: открытие - стоп-закрытие-стоп-открытие- и т.д.. по командам.

АВТОМАТИЧЕСКОЕ ЗАКРЫТИЕ

Продолжительность паузы перед автоматическим закрытием ворот, как и продолжительность полного открытия, а также частичного открытия для пешехода, устанавливается во время процедуры программирования.
Максимальная продолжительность паузы – 15 минут. Временные интервалы включаются и выключаются с помощью переключателя DIP5 (ON - включен).

АВТОМАТИЧЕСКОЕ ЗАКРЫТИЕ

Продолжительность паузы перед автоматическим закрытием ворот, как и продолжительность полного открытия, а также частичного открытия для пешехода, устанавливается во время процедуры программирования. Максимальная продолжительность паузы – 15 минут. Временные интервалы включаются и выключаются с помощью переключателя DIP5 (ON - включен).

РАБОТА УСТРОЙСТВ БЕЗОПАСНОСТИ

ФОТОЭЛЕМЕНТЫ (COM-PHOT)

Если DIP 3 в положении OFF (ВЫКЛ) - Когда ворота закрыты, то при попадании постороннего объекта в поле луча фотоэлемента ворота не будут открываться. Во время работы фотоэлементы активны как в стадии открытия ворот (при возобновлении открытия по прошествию 0.5 сек.), так и в стадии закрытия (с возобновлением обратного движения через 1 секунду).
Если DIP 3 в положении ON (ВКЛ) - Когда ворота находятся в закрытом положении, и в луч фотоэлемента попадает какой–либо объект, ворота откроются (во время открытия фотоэлементы отключаются).
Фотоэлементы могут работать лишь в стадии (при возобновлении движения в обратном направлении через 1 секунду, даже если фотоэлементы активны).
ПРИМЕЧАНИЕ: Если вместе соединены две и более пары фотоэлементов, соедините все приемники и передатчики с источником питания D+/D- и соедините клеммы COM-PHOT (8-10) последовательно.

ПНЕВМАТИЧЕСИКЕ - МЕХАНИЧЕСКИЕ ИЛИ FOTOCOSTA (ЧУВСТВИТЕЛЬНЫЕ КРОМКИ)

Соединение устройств безопасности зависит от их расположения в системе.
Если вам нужно обезопасить район открытия и закрытия ворот во время работы, соедините полосы безопасности с клеммами COM-EDGE.
Когда полоса безопасности подключена, автоматика изменяет направление движения на обратное.

СИГНАЛЬНАЯ ЛАМПА

ПРИМЕЧАНИЕ: Данная панель управления питает только сигнальные лампы (ACG7010) мощностью не более 40W.
Если система безопасности сработают во время движения, сигнальная лампа продолжает подавать сигнал.

ПРЕДВАРИТЕЛЬНОЕ СРАБАТЫВАНИЕ СВЕТОВОГО СИГНАЛА:

Если DIP4 находится в положении OFF (ВЫКЛ) – привод и световой сигнал включаются одновременно.
Если DIP4 находится в положении ON (ВКЛ) – световой сигнал включится за 3 секунды до привода.

8 - ПРОВЕРКА НАПРАВЛЕНИЯ ДВИЖЕНИЯ ДВИГАТЕЛЯ

Эта проверка помогает персоналу при проведении установки системы, а также используется в дальнейшем для обслуживания системы.

1 - После регулировки концевых выключателей установите Dip 1 в положение ON (ВКЛ). Индикатор DL2 начнет мигать.
2 - Нажмите кнопку PROG и удерживайте ее нажатой (работа происходит в циклическом режиме). Включатся зеленые индикаторы DL4 и DL6 "OPEN" (разница во времени между закрытием створок –2 сек.), а затем выключаются при контакте с концевыми выключателями. Если этого не произошло, отпустите кнопку и поменяйте местами провода V1/2 и W1/2.
3 - Нажмите кнопку PROG и удерживайте ее нажатой. Включатся красные индикаторы DL3 и DL5 "CLOSE", и ворота закроются (разница во времени между

закрытием створок –2 сек.), а затем выключаются при контакте с концевыми выключателями

4 - Когда эта проверка будет завершена, переключите dip 1 в положение OFF (ВЫКЛ). Индикатор DL2 выключается, обозначая окончание процедуры проверки.

N.B.: Во время этой проверки устройства безопасности не работают.

РЕГУЛИРОВКА КРУТЯЩЕГО МОМЕНТА

Крутящий момент устанавливается с помощью реле регулятора крутящего момента.

Если вы вращаете его по часовой стрелке, больший крутящий момент поступает на привод.

Для максимального схватывания привода при запуске, отрегулированный с помощью реле крутящий момент передается на привод через 3 секунда после включения привода при каждом рабочем цикле.

9 – ПРОГРАММИРОВАНИЕ УСТАНОВОК ВРЕМЕНИ

Ворота должны быть закрыты полностью.

1 - Установите Dip 3 в положение ON (ВКЛ). Индикатор DL 2 часто мигает

2 - Нажмите кнопку PROG. => Створка M1 откроется.

3 - После окончания открытия ворот подождите 2 секунды и нажмите кнопку PROG, для открытия створки M2

4 - После окончания открытия ворот подождите 2 секунды и нажмите кнопку PROG, для начала отсчета времени интервала паузы перед автоматическим закрытием (макс.5 минут, выключается переключением DIP 5 в положение OFF (ВЫКЛ)).

5 - Нажмите кнопку PROG для закрытия створки M2

6 - Нажмите кнопку PROG еще раз для закрытия створки M1, затем определите временной интервал между временем закрытия створок (индикатор DL2 выключается)

Когда ворота закрыты, процедура завершена.

7 - В КОНЦЕ ПРОЦЕДУРЫ ПРОГРАММИРОВАНИЯ, ПЕРЕКЛЮЧИТЕ DIP 2 В ПОЛОЖЕНИЕ OFF (ВЫКЛ

10 - ПРОГРАМИИРОВАНИЯ КОДОВ ПУЛЬТОВ Д.У.

ПРОГРАММИРОВАНИЕ КОДОВ

ПРОИЗВОДИТСЯ ПРИ ЗАКРЫТЫХ ВОРОТАХ!

ПРИМЕЧАНИЕ: В случае ошибки во время работы с пусковой кнопкой, повторите действие после переключения, подсоединив соединительный провод S3 на 1 секунду, а затем убрав его.

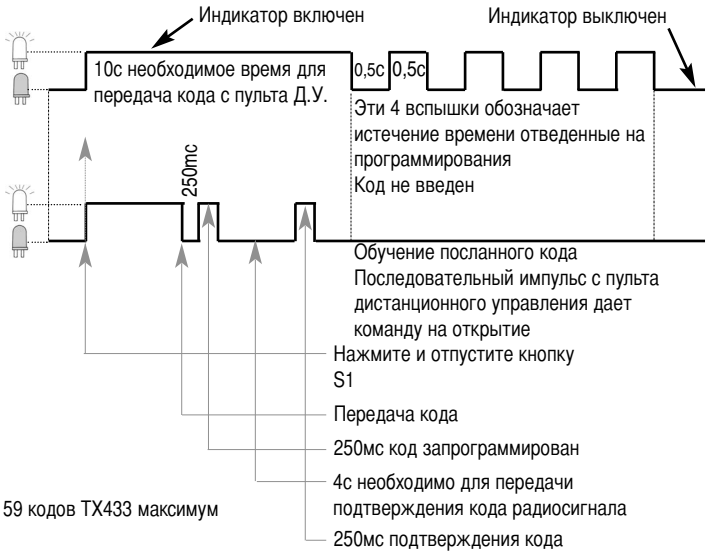

СТИРАНИЕ ВСЕХ ВВЕДЕННЫХ КОДОВ

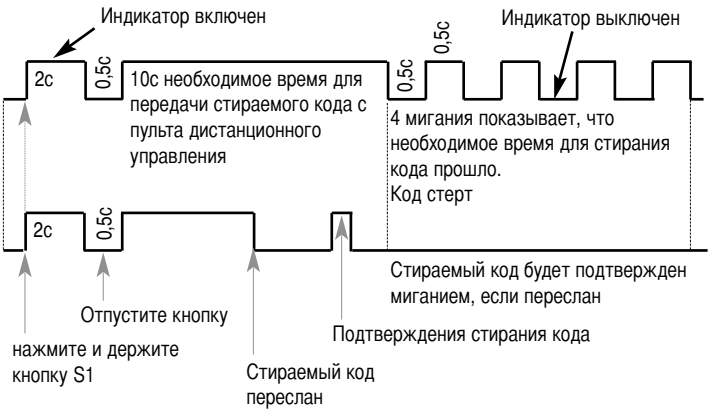

ПРОВЕРКА КОЛИЧЕСТВ ЗАПРОГРАММИРОВАННЫХ КОДОВ

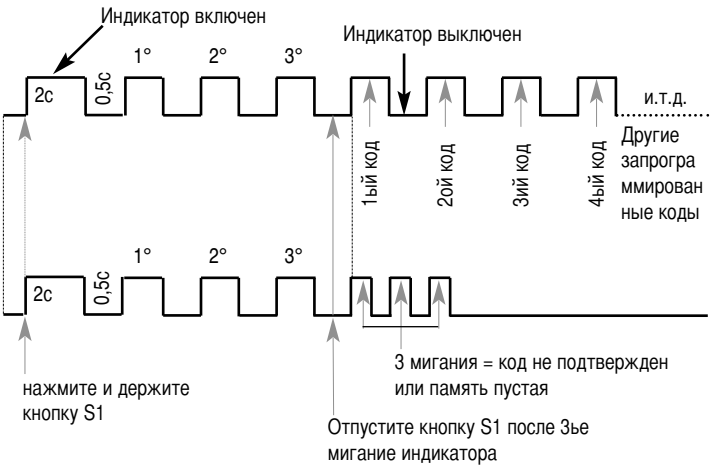

СТИРАНИЕ ЗАПРОГРАММИРОВАННЫХ КОДОВ

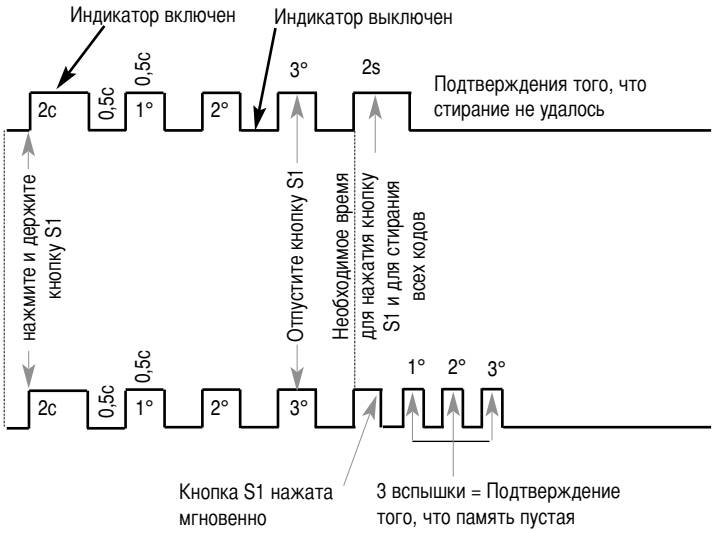

СИГНАЛЫ ИНДИКАТОРА L1 (Красный)

1 Мигание* = сигнал неверен
1 Вспышка** = код сохранен или отменен в соответствии с выбранной процедурой
2 Мигания = код уже введен
2 Вспышка = радиосигналы частично совпали при установке
3 Мигания = память заполнена (макс.59 кодов)
3 Вспышки = память пуста, нет введенных кодов
4 Мигания = окончание временного интервала для сохранения или отмены одного кода
4 Вспышки = код для отмены не введен в память

*Мигание: Индикатор горит ON (ВКЛ) в течение 0,5 сек.
**Вспышка: Индикатор горит ON (ВКЛ) в течение 0,25 сек.

ВНИМАНИЕ: В дополнение к кодам, приемник также запоминает используемый канал; учитывайте это обстоятельство при нажатии кнопки во время процедуры программирования, так как нажатие кнопки запускает систему.

ТЕХНИЧЕСКИЕ ХАРАКТЕРИСТИКИ

Диапазон температур	-35 °.70 °C (С обогревателем)
Влажность	<95% без конденсации
Напряжение питания	230V~±10%
Частота	50/60 Гц
Micro-interrupteurs de rOseau	**20mS**
Максимальная мощность на выходе привода	1л.с.
Максимальная мощность маячка	40Вт
Максимальный потребляемый ток блока управления	50мА
Потребляемый ток фотоэлемента	0,4А±15% 12В
Класс защиты	IP54
Вес привода	0.80кг
Размеры	14.7 x 6 x 18см.

ТЕХНИЧЕСКИЕ ХАРАКТЕРИСТИКИ РАДИО

Частота приема	433.92 МГц
Искажения	52Ом
Чувствительность	>2.24 µВ
Время перезарядки	300мс
Время разрядки	300мс
Потребляемый ток радио	200мА 12В

- Все входящее напряжение должно выводиться на контакты без напряжения, так как электропитание производится в самой панели и спланировано таким образом, чтобы обеспечивать двойную или усиленную изоляцию для деталей под напряжением.
- Все входящее напряжение управляется запрограммированной интегральной схемой.

РЕЛЕ УПРАВЛЕНИЯ ДВИГАТЕЛЯМИ

K1 Реле мощности для включения индикатора предупреждения об открытии ворот
K2 Реле мощности для включения открытия M1
K3 Реле мощности для включения закрытия M1
K4 Реле мощности для включения муфты M1
K5 Реле мощности для включения открытия M2
K6 Реле мощности для включения закрытия M2
K7 Реле мощности для включения муфты M2
K8 Реле мощности для включения электронного замка

R.I.B. S.r.l.
25014 Castenedolo - Brescia - Italy
Via Matteotti, 162
Telefono ++39.030.2135811
Fax ++39.030.21358279 - 21358278
http://www.ribind.it - email: ribind@ribind.it

automatismi per cancelli
automatic entry systems

CERTIFIED QUALITY SYSTEM UNI EN ISO 9001/2000 SINCERT DNV

ДЕКЛАРАЦИИ СООТВЕТСТВИИ

Шлагбаум KIT KING соответствует следующим нормам:

EN 301 489-1	2001	EN 55014-2	1997	EN 61000-3-3	1995
EN 301 489-3	2001	EN 60335-1	2002	EN 61000-6-1	2001
EN 300 220-1	2001	EN 60335-2-103	200X	EN 61000-6-2	1999
EN 300 220-3	2000	EN 60950	2000	EN 61000-6-3	2001
EN 55014-1	2000	EN 61000-3-2	2000	EN 61000-6-4	2001

Также позволяет установки при следующих нормах:

EN12453	2000	EN 12445	2002	EN 13241-1	2003

Соответствует следующим директивам

93/68/EEC	89/336/EEC	93/68/EEC
73/23/EEC	92/31/EC	99/5/EC

Данное устройство не может функционировать отдельно, если является частью систем из различных элементов. Также оно должно соответствовать арт. 4 статья 2 Директивы **98/37/CEE** со всеми поправками. Его эксплуатации строго запрещено до тех пор, пока установка не соответствует установленным Директивам.

Директива

(Bosio Comm. Giuseppe)

Редактирования данной инструкции по установки соблюдает все Директивы 98/37/CEE. Инструкции RIB доступны пользователем, их можно скачать с сайта http://www.ribind.it/exe/ribtecru.exe

?

ЭКСПЛУАТАЦИОННЫЙ ДОКУМЕНТ

Эксплуатационный документ содержит технические характеристики, регистрации операции установки, технического обслуживания, ремонтные работы, а так же осуществленные модификации, и должен быть предоставлен авторизованным органом при плановой проверке.

СЕРВИС ТЕХНИЧЕСКОГО ОБСЛУЖИВАНИЯ

ИМЯ, АДРЕС, ТЕЛЕФОН

КЛИЕНТ

ИМЯ, АДРЕС, ТЕЛЕФОН

УСТАНОВЛЕННОЕ ОБОРУДОВАНИЕ

Дата	**Выполненная работа (установка, пуск, настройка, контроль системы безопасности, ремонт, модификации)**	Подпись Технического Специалиста	Подпись Клиента

B 00 0940744 001

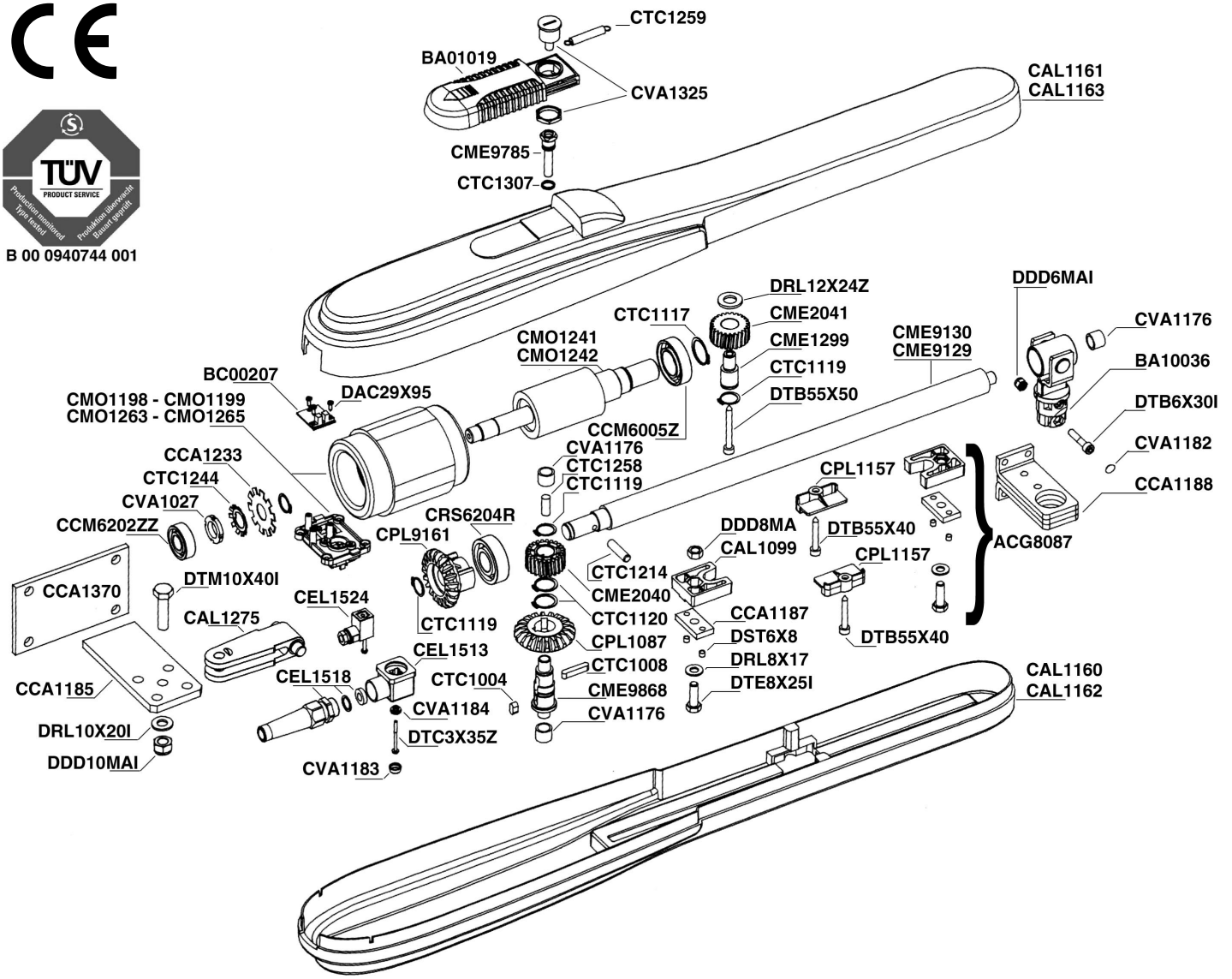

Код	Расшифровка	Код	Расшифровка	Код	Расшифровка
BA01019	Serie accessori per cilindro KING	CMO1198	Statore KING 230V/50Hz 1P H70		
BA10036	Gruppo Chiocciola KING	CMO1241	Rotore KING con albero	DDDB8MA	Dado Autob. M8 basso
		CMO1242	Rotore KING con albero PLUS	DDD10MAI	Dado Autob. M10 Alto Inox
CAL1099	Fermo superiore KING	CMO1263	Statore KING 110V/60Hz 1P H70	DDD6MAI	Dado Autob. M6 Inox
CAL1160	Semiguscio inferiore KING				
CAL1161	Semiguscio superiore KING	CPL1087	Ingranaggio conico	DRL10X20I	Rondella Piana 10X20 Inox
CAL1275	Forcella Posteriore KING	CPL1157	Tappo per fermo meccanico KING	DRL12X24Z	Rondella Piana 12X24
		CPL1158	Guida porta cilindro	DRL4X8Z	Rondella Piana 4X8
CCA1185	Piatto fissaggio colonna KING	CPL1159	Coperchio per viti	DRL8X17I	Rondella Piana 8,4X17X1,6 Inox
CCA1187	Fermo inferiore KING	CPL1160	Cassetto copri serratura KING		
CCA1188	Piatto attacco cancello KING	CPL1161	Ingranaggio conico KING	DST6X8	Grano M6X8
CCA1370	Piastra attacco colonna				
		CRS62042R	Cuscinetto 6204/2RS	DTB55X40	Vite TCEI 5,5X38 Autof. Zinc.
CCM6005ZZ	Cuscinetto motore 6005ZZ			DTB55X50	Vite TCEI 5,5X50 Autof. Zinc.
CCM6202ZZ	Cuscinetto motore 6202ZZ	CTC1004	Chiavetta 6 6 12	DTB6X30I	Vite TCEI 6X30 Inox UNI5931
		CTC1008	Chiavetta 6 6 30	DTC3X35Z	Vite TC.CR. 3X35
CEL1425	Condensatore 10μF 450V	CTC1119	Seeger E17	DTE8X25I	Vite TE 8X25 Inox
CEL1426	Condensatore 35μF 450V	CTC1120	Seeger E20	DTM10X40I	Vite TE 10X40 Inox UNI 5737
CEL1513	Connettore MPM Art.18311 N21	CTC1123	Seeger E25		
CEL1518	Pressacavo antipiega BS11 PG11	CTC1214	Spina cilindrica 8x32		
		CTC1244	Rosetta MB3 17x1		
CME1299	Perno per ingranaggio KING	CTC1258	Molla per sblocco KING		
CME2040	Corona elicoidale sblocco sx	CTC1259	Molla trazione coperchio KING		
CME2041	Corona elicoidale dx KING	CTC1307	Anello di tenuta OR2037		
CME9130	Vite madre KING				
CME9785	Perno Sblocco KING	CVA1027	Ghiera KM3		
CME9868	Perno di traino KING	CVA1176	Boccola 12x16x12 Bronzo F7/R7		
		CVA1325	Cilindretto per serratura KING		

Cod. CVAXXXX - 07102003 - Rev. 00

COMPANY
WITH QUALITY SYSTEM
CERTIFIED BY DNV
=ISO 9001/2000=

RIB®
automatismi per cancelli
automatic entry systems

25014 CASTENEDOLO (BS)-ITALY
Via Matteotti, 162
Telefono ++39.030.2135811
Telefax ++39.030.21358279-21358278
http://www.ribind.it - email: ribind@ribind.it

8 028265 070530 >